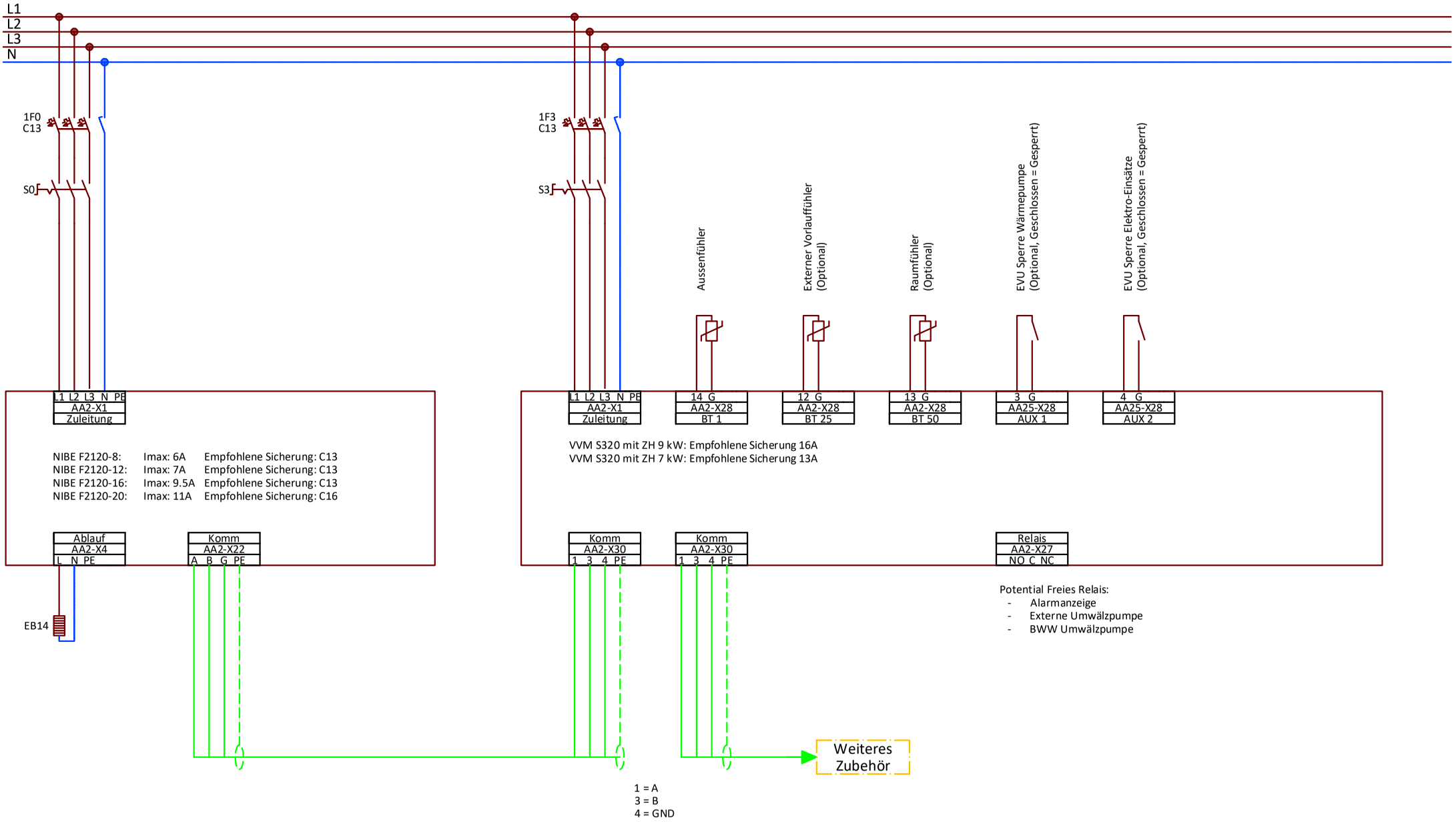

Wärmepumpe NIBE mit VVM S320

Kelvin Kälte AG
Gewerbestrasse 8
8500 Frauenfeld
info@kelvin-kaelte.ch

EL_LWP_NIBE	Name: C.Klauz
Datum: 29.03.2021	Seite 1 von 1